Fiche technique

DOWSIL™ FIRESTOP 700 Sealant

Mastic silicone mono-composant résistant au feu pour les joints linéaires intérieurs et extérieurs et les joints de pénétration

Caractéristiques et Avantages

- Mastic à faible module monocomposant
- Polymérisation à température ambiante en cas d'exposition à l'humidité atmosphérique
- Polymérisation neutre, sans halogène
- Application aisée: non coulant
- Excellente adhérence sans primaire sur la plupart des substrats de construction poreux et non poreux
- Excellentes propriétés de résistance aux intempéries; notamment à l'ozone, aux rayons ultraviolets et aux températures extrêmes
- Longue durée de vie
- Conforme à la norme ISO 11600-F&G-25LM
- Capacité de mouvement du joint ±50 % (ISO 9047)
- Sec au toucher en un heure et demie
- Réaction au feu testée et classée B,s2,d0 selon la norme EN13501-1
- Résistance au feu testée pour les joints linéaires selon la norme EN1366-4 et BS 476 Part 22
- Résistance au feu testée pour les joints de pénétration selon BS 476-22
- Résistance au feu en termes d'intégrité (E) et d'isolation (EI) pouvant atteindre 240 minutes (4 heures) selon la configuration de joint
- Marquage CE en tant que mastic résistant au feu selon EAD 350141-00-1106 (ETAG 026)
- Approbation de la défense civile aux Emirats Arabes Unis
- Approuvé pour la norme ferroviaire EN 45545-2, R22/R23/R24-HL2

Applications

- Étanchéité des joints d'expansion linéaires verticaux et horizontaux et des entrées de conduites et de câbles dans des murs résistants au feu

®™Marque de The Dow Chemical Company ("Dow") ou d'une de ses sociétés affiliées

© 2017–2020 The Dow Chemical Company. Tous les droits sont réservés.

Propriétés Types

Aux rédacteurs de spécifications: Les valeurs indiquées dans ce tableau ne sont pas destinées à l'élaboration de spécifications.

Test	Propriété	Unité	Résultat
	À la livraison		
ASTM[1] D2202	Écoulement	mm	Max. 1
CTM[2] 0097B	Densité	g/cm^3	1,48
CTM 98B	Temps de travail	minutes	15
ASTM C679	Temps de séchage au toucher (23°C, 50% HR)	heures	1,5
CTM 663A	Temps de polymérisation (23°C, 5 % HR)	mm	Après 1 jour: 2
ISO[3] 8339	Résistance à la traction	MPa	0,57
ISO 8339	Allongement à la rupture	%	345
ISO 8339	Module d'élasticité à 100%	MPa	0,39
ISO 9047	Capacité de mouvement du joint	%	±50
ASTM D2240	Dureté, Duromètre	Shore A	26
	Température d'application	°C	+5 à +40
	Température de service	°C	-50 à +180
EN[4]13501-1	Réaction au feu	NA	Classe B, s2, d0
EN13501-2	Résistance au feu	min	Intégrité et isolation pouvant atteindre 4 heures selon les détails de joint
Eurofins	COV	NA	Indoor Air Comfort GOLD
	Durée de conservation	mois	12

1. ASTM: American Society for Testing and Materials.
2. CTM: (corporate test method/méthodes d'essais américaines standard) des exemplaires des CTM sont disponibles sur demande.
3. ISO: International Standardization Organization.
4. EN: Norme européenne (European Norm).

Description

DOWSIL™ FIRESTOP 700 est un mastic silicone à polymérisation neutre monocomposant et à faible module résistant au feu. Il présente une excellente adhérence sans primaire sur une série de substrats de construction courants, notamment la pierre, l'acier, la maçonnerie, la brique, le bois, etc. Il est idéal pour créer des joints d'étanchéité sur les façades de bâtiment et des joints d'expansion dans des applications de résistance au feu. Il convient également pour les systèmes d'étanchéité à faible pénétration, lorsque les conduites et les câbles traversent des structures murales résistantes au feu.

Spécifications Techniques et Normes

Le mastic DOWSIL™ FIRESTOP 700 a été testé dans des configurations de joints d'expansion linéaire selon les normes EN1366-4 et BS 476 Part. 22/1987. Il a également été testé dans des systèmes de pénétration de conduites et de câbles selon la norme BS 476 Part. 22/1987.

Le mastic DOWSIL™ FIRESTOP 700 dispose du marquage CE conformément à la norme EAD350141-00-1106 (ETAG 026).

© 2017–2020 The Dow Chemical Company. Tous les droits sont réservés.

Spécifications Techniques et Normes (Suite)

DOWSIL™ FIRESTOP 700 est classé Euroclasse B, s2,d0 selon la norme EN 13501-1 (Réaction au feu).

DOWSIL™ FIRESTOP 700 a reçu l'approbation de la défense civile aux Emirats Arabes Unis.

Répond aux exigences de la catégorie 1 du label SNJF.

Répond aux exigences de la norme DIN 18545, T2 et de la classe E des normes DIN 18540, T2, ISO 11600-F&G-25LM.

	Conclusion	Version du protocole règlementaire
Règlementation Française COV	A+	Regulation of March and May 2011 (DEVL1101903D and DEVL1104875A)
Corposants CRM Française	Passe	Regulation of April and May 2009 (DEVP0908633A and DEVP0910046A)
AgBB/ABG	Passe	Anforderungen an bauliche Anlagen bezOglich des Gesundheitsschutzes (ABG), Entwurf 31.08.2017/August 2018 (AgBB)
Règlementation Belge	Passe	Royal decree of May 2014 (C-2014/24239)
EMICODE	EC 1 Plus	April 2019
Qualité de L'air Interieur	Passe	Indoor Air Comfort 6.0 of February 2017
Qualité de L'air Intérieur Gold	Passe	Indoor Air Comfort GOLD 6.0 of February 2017
BREEAM International	Conforme	BREEAM International New Construction v2.0 (2016)
BREEAM Norvège	Passe	BREEAM-NOR New Construction v1.2 (2019)
CDPH	Passe	
Byggvarubedomningen	Répertorié	

Résistance au Feu

Des données d'essai au feu sont disponibles. La résistance au feu du mastic DOWSIL™ FIRESTOP 700 peut atteindre 4 heures (intégrité et isolation) pour des configurations de joints et de pénétration spécifiques.

Les données d'essai constituent une bonne indication de la performance attendue du mastic en cas d'incendie. Les utilisateurs doivent s'assurer que les applications spécifiques pour lesquelles le mastic DOWSIL™ FIRESTOP 700 est proposé sont adaptées. Les tests d'un système particulier peuvent être requis.

Pour obtenir une résistance au feu spécifique, tous les substrats utilisés dans le système doivent avoir une résistance au feu au moins équivalente.

®™Marque de The Dow Chemical Company ("Dow") ou d'une de ses sociétés affiliées

© 2017–2020 The Dow Chemical Company. Tous les droits sont réservés.

Conception des Joints

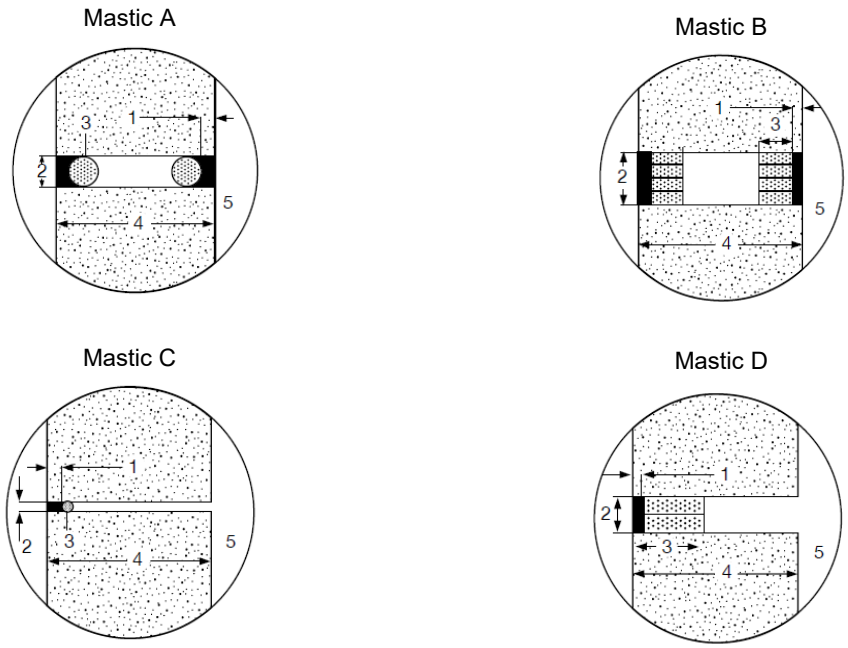

Figure 1: Conception d'un système de joint linéaire typique pour le mastic DOWSIL™ FIRESTOP 700.

Légende

1. Profondeur des joints
2. Largeur du joint
3. Diamètre de profondeur du matériau de support (laine minérale ou fond de joint)
4. Épaisseur de la construction des murs porteurs
5. Côté feu (FS) ou opposé au feu (NFS)

Pour la conception de joints à l'aide du mastic DOWSIL™ FIRESTOP 700, la largeur minimale doit être de 6 mm.

Les types de joints d'expansion qui ont été testés apparaissent dans la figure 1. La sélection du type de joint dépend des exigences en matière de réaction au feu du projet et de l'esthétique du bâtiment. L'obtention de niveaux de résistance au feu spécifiques dépend de la configuration du joint. Des informations détaillées sont fournies dans le tableau 1. L'interpolation est permise dans la plage testée, entre la largeur nominale maximale et minimale du joint, à condition que la profondeur totale du joint soit égale ou supérieure (matériau de support inclus). D'autres règles définissant le procédé d'application étendue des résultats des tests sont disponibles.

Consultez votre représentant Dow local pour obtenir de l'aide quant à vos besoins spécifiques en matière de design.

®™Marque de The Dow Chemical Company ("Dow") ou d'une de ses sociétés affiliées

© 2017–2020 The Dow Chemical Company. Tous les droits sont réservés.

Tableau 1: Résultats des tests de résistance au feu des joints linéaires verticaux dans les murs. Type de joint A, B, C ou D selon la figure 1.

Largeur		Profondeur	Épaisseur des Murs	Fond		Type de Joint	Étalon	Classe de Feu E	Classe de Feu EI	Positionnement du Mastic
6 mm	x	10 mm	230 mm	25 mm	CF	D	BS476-22	4 heures	4 heures	NFS
10 mm	x	10 mm	230 mm		PE	C	BS476-22	2 heures	2 heures	NFS
10 mm	x	10 mm	230 mm	25 mm	MW	D	BS476-22	2 heures	2 heures	NFS
10 mm	x	10 mm	230 mm		PE	A	BS476-22	3 heures	4 heures	FS + NFS
10 mm	x	10 mm	230 mm	25 mm	MW	B	BS476-22	4 heures	4 heures	FS + NFS
10 mm	x	15 mm	230 mm	25 mm	MW	D	BS476-22	4 heures	4 heures	NFS
10 mm	x	20 mm	230 mm	25 mm	CF	D	BS476-22	4 heures	4 heures	NFS
15 mm	x	10 mm	230 mm	25 mm	MW	D	BS476-22	4 heures	4 heures	NFS
15 mm	x	15 mm	230 mm	25 mm	CF	D	BS476-22	4 heures	4 heures	NFS
15 mm	x	15 mm	230 mm	25 mm	CF	B	BS476-22	4 heures	4 heures	FS + NFS
15 mm	x	20 mm	230 mm	25 mm	CF	D	BS476-22	4 heures	4 heures	NFS
20 mm	x	10 mm	230 mm	25 mm	MW	D	BS476-22	4 heures	4 heures	NFS
20 mm	x	15 mm	230 mm	25 mm	CF	D	BS476-22	4 heures	4 heures	NFS
20 mm	x	20 mm	230 mm		PE	C	BS476-22	4 heures	3 heures	NFS
20 mm	x	20 mm	230 mm	25 mm	CF	D	BS476-22	4 heures	4 heures	NFS
20 mm	x	20 mm	230 mm		PE	C	BS476-22	4 heures	3 heures	FS + NFS
25 mm	x	15 mm	230 mm	25 mm	CF	D	BS476-22	4 heures	4 heures	NFS
25 mm	x	20 mm	230 mm	25 mm	CF	D	BS476-22	4 heures	4 heures	NFS
10 mm	x	10 mm	230 mm		PE	C	BS476-22	4 heures	3 heures	FS
10 mm	x	10 mm	230 mm	25 mm	MW	D	BS476-22	4 heures	4 heures	FS
25 mm	x	20 mm	230 mm		PE	C	BS476-22	2 heures	1 heure	FS
50 mm	x	25 mm	150 mm	50 mm	MW	D	BS476-22	2 heures	2 heures	NFS
40 mm	x	20 mm	150 mm	25 mm	MW	D	BS476-22	2 heures	1 heure	NFS
10 mm	x	10 mm	150 mm		PU/PE	A	EN1366-4	E 240	EI 240	FS+NFS
10 mm	x	10 mm	150 mm	60 mm	MW	B	EN1366-4	E 240	EI 240	FS+NFS
30 mm	x	10 mm	150 mm	60 mm	MW	B	EN1366-4	E 240	EI 240	FS+NFS
30 mm	x	10 mm	150 mm		PU/PE	A	EN1366-4	E 240	EI 240	FS+NFS
30 mm	x	15 mm	150 mm	60 mm	MW	D	EN1366-4	E 240	EI 240	NFS

®™Marque de The Dow Chemical Company ("Dow") ou d'une de ses sociétés affiliées

© 2017–2020 The Dow Chemical Company. Tous les droits sont réservés.

Tableau 2: Résultats des tests de résistance au feu des joints linéaires horizontaux dans les murs. Type de joint A, B, C ou D selon la figure 1.

Largeur		Profondeur	Épaisseur des Murs	Fond		Type de Joint	Étalon	Classe de Feu E	Classe de Feu EI	Positionnement du Mastic
10 mm	x	10 mm	150 mm		PU/PE	A	EN1366-4	E 240	EI 240	FS+NFS
30 mm	x	10 mm	150 mm		PU/PE	A	EN1366-4	E 240	EI 240	FS+NFS
10 mm	x	10 mm	150 mm	60 mm	MW	B	EN1366-4	E 240	EI 240	FS+NFS
30 mm	x	10 mm	150 mm	60 mm	MW	B	EN1366-4	E 240	EI 240	FS+NFS
30 mm	x	15 mm	150 mm	60 mm	MW	D	EN1366-4	E 240	EI 240	NFS

Conception de la Pénétration

La mastic DOWSIL™ FIRESTOP 700 a été développé pour les applications de joints à faible pénétration, en conjonction avec un matériau de support spécifique. Les joints de pénétration typiques apparaissent dans la figure 2. Les ouvertures rectangulaires ou rondes peuvent être laissées vides, ou être remplies à l'aide d'un ou plusieurs produits pénétrants. Les produits pénétrants sont généralement centrés dans l'ouverture, comme illustré à la figure 3. Un matériau de support (laine minérale) peut également être utilisé.

Pour des pénétrations plus importantes, la mousse en silicone DOWSIL™ 3-6548 RTV doit être utilisée. Veuillez consulter la fiche technique correspondante pour plus d'informations.

L'obtention de niveaux de résistance au feu spécifiques dépend de la configuration du joint. Des informations détaillées sont fournies dans le tableau 3. Consultez votre représentant Dow local pour obtenir de l'aide quant à vos besoins spécifiques en matière de design.

Tableau 3: Résultats des tests de résistance au feu des faibles pénétrations dans les murs. Type de joint A, B, ou C selon la figure 2.

Taille de la Pénétration			Épaisseur des Murs	Services	Conception de la Pénétration	Étalon	Intégrité E	Isolation I
150 mm	x	150 mm	230 mm	Joint vierge (A)	10 mm de FS 700 + 75 mm de laine minérale	BS476-22	4 heures	1 heure
150 mm	x	150 mm	230 mm	Joint vierge (A)	20 mm de FS 700 + 50 mm de laine minérale	BS476-22	4 heures	1 heure
150 mm	x	150 mm	230 mm	Conduite en acier de 100 mm de diamètre (B)	10 mm de FS 700 + 75 mm de laine minérale	BS476-22	4 heures	1 heure
150 mm	x	150 mm	230 mm	Conduite en acier de 25 mm de diamètre (B)	10 mm de FS 700 + 75 mm de laine minérale	BS476-22	4 heures	3 heures
150 mm	x	150 mm	230 mm	Câble de 25 mm de diamètre (B)	20 mm de FS 700 + 25 mm de laine minérale	BS476-22	2 heures	1 heure

®™Marque de The Dow Chemical Company ("Dow") ou d'une de ses sociétés affiliées

© 2017–2020 The Dow Chemical Company. Tous les droits sont réservés.

Tableau 3: Résultats des tests de résistance au feu des faibles pénétrations dans les murs. Type de joint A, B, ou C selon la figure 2. (Suite)

Taille de la Pénétration			Épaisseur des Murs	Services	Conception de la Pénétration	Étalon	Intégrité E	Isolation I
150 mm	x	150 mm	230 mm	Conduite en acier de 25 mm de diamètre (B)	20 mm de FS 700 + 75 mm de laine minérale	BS476-22	4 heures	4 heures
150 mm	x	150 mm	230 mm	1 câble de 25 mm, 4 de 12,5 mm (C)	10 mm de FS 700 + 75 mm de laine minérale	BS476-22	4 heures	1 heure
150 mm	x	150 mm	230 mm	1 câble de 25 mm, 4 de 12,5 mm (C)	20 mm de FS 700 + 75 mm de laine minérale	BS476-22	4 heures	4 heures
50 mm	Ø	230 mm		Joint vierge (A)	20 mm de FS 700 + 25 mm de laine minérale	BS476-22	4 heures	4 heures
50 mm	Ø	230 mm		Câble de 25 mm (B)	20 mm de FS 700 + 25 mm de laine minérale	BS476-22	4 heures	4 heures
15 mm	Ø	230 mm		1 câble 13 A (A)	15 mm x 6 mm de FS 700	BS476-22	2 heures	2 heures
20 mm	Ø	230 mm		1 flex 13A (A)	20 mm x 6 mm de FS 700	BS476-22	2 heures	2 heures
25 mm	Ø	230 mm		2 câbles 13A (C)	25 mm x 6 mm de FS 700	BS476-22	2 heures	2 heures
30 mm	Ø	230 mm		2 câbles 30A (C))	30 mm x 6 mm de FS 700	BS476-22	2 heures	2 heures
50 mm	Ø	230 mm		5 câbles 30A (C)	50 mm x 6 mm de FS 700	BS476-22	2 heures	2 heures

Légende
FS: Côté feu du four d'essai.
NFS: Côté opposé au feu du four d'essai.
CF: Fibre céramique, couverture de silicate d'aluminium avec densité nominale de 128 kg/m^3.
MW: Laine minérale de densité nominale de 45-100-180 kg/m^3.
PE: Mousse de polyéthylène à cellules fermées de densité nominale de 35 kg/m^3.
Ø: Diamètre extérieur de l'ouverture.

© 2017–2020 The Dow Chemical Company. Tous les droits sont réservés.

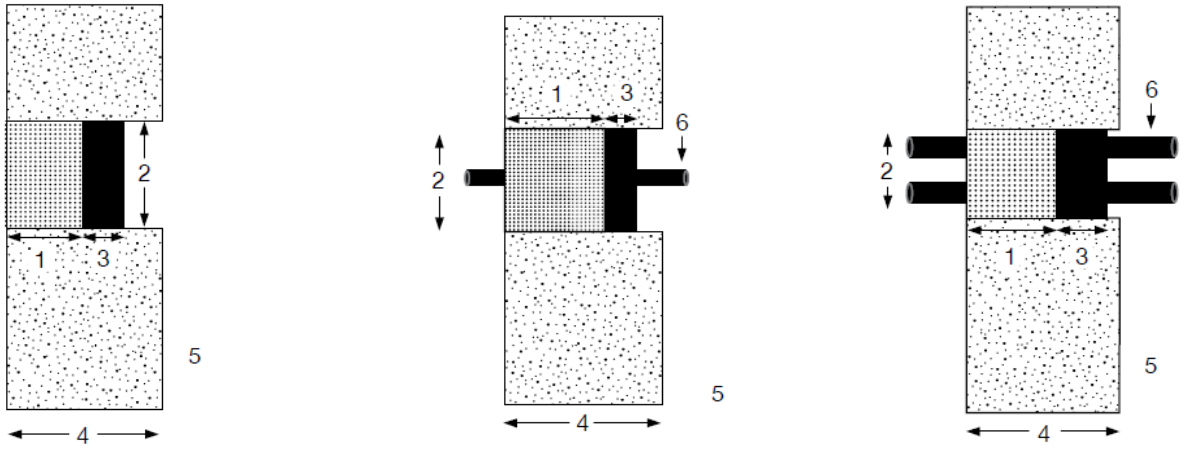

Figure 2: Entrée de service typique dans un mur. De gauche à droite : Joint vierge (A), pénétrant unique (B), pénétrants multiples (C)

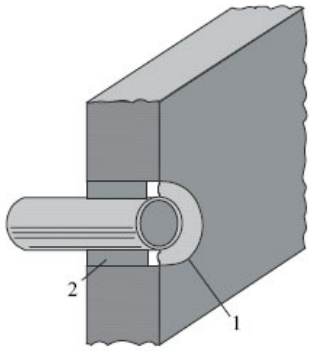

Figure 3: Illustration de pénétration centrée dans un mur.

Légende

1. Mastic DOWSIL™ FIRESTOP 700
2. Materiau de soutien (MW)

Préparation du Substrat

Nettoyage

Assurez-vous que toutes les surfaces sont propres, sèches, en bon état et dégivrées. Nettoyez tous les joints pour en retirer tout agent lubrifiant ou hydrofuge, laitance, poussière, saleté, ancien mastic et autres contaminants pouvant compromettre l'adhérence. Les substrats métalliques doivent être dégraissés, sablés/lavés pour éliminer tout contaminant pouvant nuire à l'adhérence. Des solvants appropriés comme l'alcool isopropylique, l'acétone ou le DOWSIL™ R-40 Universal Cleaner peuvent être utilisés pour le nettoyage des substrats métalliques[1].

Pour plus de conseils sur le nettoyage de substrats spécifiques, contactez notre département Services Techniques.

[1]Veillez à toujours apporter une ventilation adaptée lorsque vous utilisez un solvant. Évitez la chaleur, les étincelles et les flammes nues Respectez et appliquez toutes les précautions figurant sur l'étiquette du conteneur du solvant. Conformez-vous aux recommandations du fabricant et aux réglements fédéraux, provinciaux et locaux en vigueur.

© 2017–2020 The Dow Chemical Company. Tous les droits sont réservés.

Préparation du Substrat (Suite)

Adhérence
Le mastic DOWSIL™ FIRESTOP 700 a une excellente adhérence sur la plupart des substrats de construction courants.

En cas de doute ou d'utilisation de substrat inhabituel, veuillez contacter notre département Services Techniques.

Pour une adhérence optimale, le ciment ou le béton doivent être apprêtés avec DOWSIL™ Primer P.

Dow effectuera des tests d'adhérence et de compatibilité spécifiques sur les différents substrats afin de s'assurer que des recommandations correctes peuvent être effectuées. En cas de doute concernant un aspect quelconque quant à l'utilisation du mastic DOWSIL™ FIRESTOP 700, nous conseillons aux utilisateurs de contacter le département Services Techniques.

Matériaux de Support
Les matériaux de support ont été évalués dans différentes conceptions de joints (fond de joint en polyéthylène à cellules fermées et en mousse de polyuréthane, fibre céramique et laine minérale). La laine minérale a été évaluée dans des applications de scellement à la pénétration. La laine minérale a une densité de 45 kg/m^3 et est légèrement comprimée à 10 %. Les fonds de joint PU/PE sont à cellules fermées et ont une densité de 35 kg/m^3. La structure porteuse est un mur rigide standard en béton aéré (épaisseur: 150 mm, densité : 550 kg/m^3). En fonction de la résistance au feu requise et de la conception des joints/pénétrations, le système le plus approprié peut être sélectionné en se référant aux tableaux de classement (voir tableaux 1 à 3).

Masquage
Les zones adjacentes aux joints doivent être masquées à l'aide de ruban pour éviter la contamination des substrats et garantir une ligne de mastic bien nette. Retirez le ruban de masquage immédiatement après avoir effectué le lissage.

Application
Le mastic DOWSIL™ FIRESTOP 700 ne devrait pas être utilisé sur des surfaces exposées à des températures inférieures à 5 °C (41 °F). En effet, l'obtention d'une surface sèche et dégivrée ne peut être garantie à ces températures. Le tableau 4 fournit une estimation de la consommation en matériau en fonction des dimensions du joint.

Tableau 4: Estimation des besoins en mastic.

Mètres linéaires par cartouche de 310 ml						
Largeur		**6 mm**	**10 mm**	**15 mm**	**20 mm**	**25 mm**
Profondeur	**10 mm**	5,2	3,1	2,1	1,0	
	15 mm		2,1	1,4	1,0	0,8
	20 mm		1,6	1,0	0,8	0,6

®™Marque de The Dow Chemical Company ("Dow") ou d'une de ses sociétés affiliées

© 2017–2020 The Dow Chemical Company. Tous les droits sont réservés.

Préparation du Substrat (Suite)

Le joint doit être lissé dans les 15 minutes qui suivent son application afin d'assurer un bon contact entre le mastic et le substrat. Le lissage du mastic apporte également une finition propre et professionnelle (figures 4 à 5).

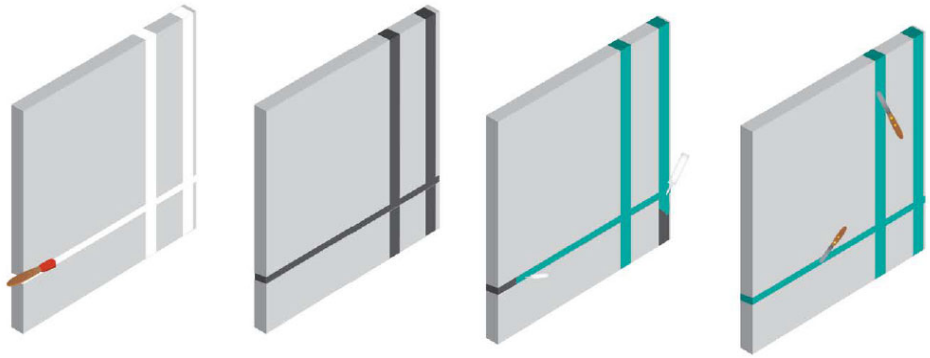

Figure 4: Outillage typique des joints linéaires pour le mastic DOWSIL™ FIRESTOP 700.

Figure 5: Outillage typique des joints de pénétration pour le mastic DOWSIL™ FIRESTOP 700.

Nettoyage
Tant qu'il n'est pas encore polymérisé, éliminez l'excédent de mastic sur les outils et les surfaces non poreuses à l'aide d'un solvant adapté, tel que le DOWSIL™ R-40 Universal Cleaner. Le mastic adhérant sur les surfaces poreuses doit être laissé jusqu'à polymérisation, puis retiré par abrasion ou par tout autre procédé mécanique.

Polymérisation Type
Temps de polymérisation à 23°C et 50 % HR:

- Temps de séchage au toucher: < 1,5 heure
- Polymérisation sur 2 mm de profondeur: 1 jour

®™Marque de The Dow Chemical Company ("Dow") ou d'une de ses sociétés affiliées

© 2017–2020 The Dow Chemical Company. Tous les droits sont réservés.

Précautions D'emploi

LES INFORMATIONS CONCERNANT L'UTILISATION DE NOS PRODUITS EN TOUTE SÉCURITÉ NE SONT PAS INCLUES DANS CE DOCUMENT. POUR UTILISER LE PRODUIT EN TOUTE SÉCURITÉ, VEUILLEZ CONSULTER LES FICHES TECHNIQUES, LES FICHES DE SÉCURITÉ AINSI QUE L'ÉTIQUETAGE DES PRODUITS AVANT TOUTE UTILISATION. CES INFORMATIONS VOUS PERMETTRONT DE CONNAITRE LES RISQUES ÉVENTUELS POUR LA SANTÉ OU INHÉRENTS AUX PROPRIÉTÉS PHYSICO-CHIMIQUES DU PRODUIT. LA FICHE DE SÉCURITÉ EST À VOTRE DISPOSITION SUR LE SITE INTERNET DE DOW: DOW.COM. VOUS POUVEZ ÉGALEMENT EN OBTENIR UNE COPIE AUPRÈS DE VOTRE VENDEUR OU DE VOTRE DISTRIBUTEUR OU EN CONTACTANT NOTRE GROUPE LOCAL RESPONSABLE DU SERVICE À LA CLIENTÈLE.

Durée de Conservation et Stockage

Stocké dans un endroit frais et sec, à une température inférieure à 30°C dans son emballage d'origine non ouvert, le mastic DOWSIL™ FIRESTOP 700 a une durée de vie de 12 mois à compter de sa date de production. Reportez-vous à l'emballage du produit pour obtenir la date d'expiration.

Conditionnement

Le mastic DOWSIL™ FIRESTOP 700 est fourni en cartouches de 310 ml conditionnées en boîtes contenant des seaux de 12 et 20 litres.

Limitations

Le mastic DOWSIL™ FIRESTOP 700 ne doit pas être utilisé sur des substrats pouvant exsuder des huiles, des plastifiants ou des solvants. Adressez-vous au département Services techniques pour des conseils sur des applications spécifiques.

Le mastic DOWSIL™ FIRESTOP 700 n'est pas destiné à être utilisé comme joint structurel dans une application quelconque.

Le mastic DOWSIL™ FIRESTOP 700 n'est pas destiné à être commercialisé aux États-Unis.

Ce produit n'est ni testé ni destiné à des usages médicaux ou pharmaceutiques.

Information sur la Santé et L'environnement

Pour répondre aux demandes des clients concernant la sécurité des produits, Dow possède une équipe de sécurité produits et conformité à la règlementation disponible dans chaque région.

Pour de plus amples informations veuillez consulter notre site web dow.com ou votre représentant local Dow.

dow.com

AVERTISSEMENT: Aucun droit sous le couvert d'un brevet déposé par Dow ou par un tiers n'est accordé par le présent document. Étant donné que les conditions d'usage et les lois en vigueur peuvent varier d'un endroit à un autre et changer au fil du temps, il relève de la responsabilité du Client de déterminer si les produits et les renseignements donnés dans le présent document conviennent à l'usage que le Client souhaite en faire et de s'assurer que le lieu de travail du Client et ses pratiques d'élimination sont conformes aux lois et autres promulgations gouvernementales en vigueur. Le produit présenté dans cette littérature peut ne pas être disponible à la vente et/ou ne pas être disponible dans tous les endroits où la société Dow est représentée. Les déclarations faites en matière d'utilisation peuvent ne pas avoir été approuvées dans tous les pays. La société Dow décline toute responsabilité et n'est tenue à aucune obligation quant aux informations contenues dans le présent document. Sauf indication contraire expresse, toute référence à « Dow » ou à « l'entreprise » renvoie à l'entité juridique Dow commercialisant les produits au Client. Aucune garantie n'est assurée ; toutes les garanties implicites de commercialisation et de compatibilité d'utilisation particulière sont expressément exclues.

®Marque de The Dow Chemical Company

Form No. 62-0905-02-1020 S2D